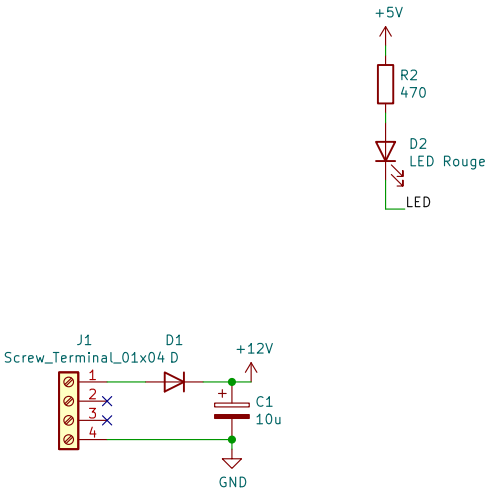

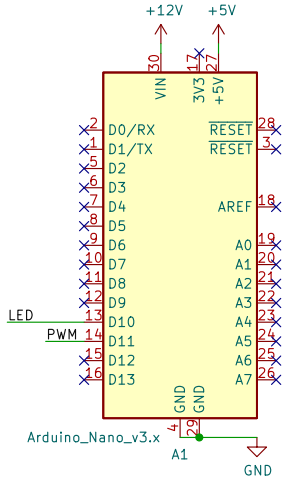

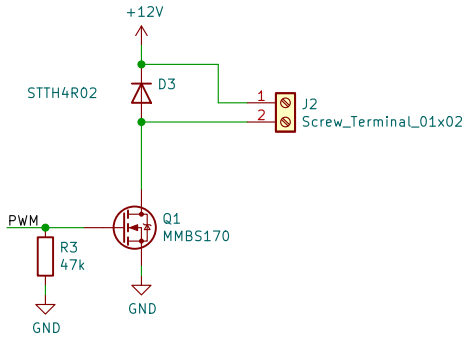

utilisez le symbôle de MOS canal N qui convient par rapport aux numéros sur l'empreinte et au brochage du BS170 !!

Taille pcb :
rectangulaire 50x60mm

Plan de masse sur chaque face

Taille des pistes 0,5588mm
Via : 1,3mm preçage 0,6m

Empreintes à utiliser :
Résistance : Resistor_SMD:R_0805_2012Metric".
Condensateur : Capacitor_SMD:CP_Elec_4x5.7".
MOSFET :Package_TO_SOT_SMD:SOT-23".
Diode : Diode_SMD:D_SMB".
Led : LED_SMD:LED_0805_2012Metric".
Connecteur 1x4 :TerminalBlock_Phoenix:TerminalBlock_Phoenix_MKDS-3-4-5.08_1x04_P5.08mm_Horizontal".
Connecteur 1x2 :TerminalBlock_Phoenix:TerminalBlock_Phoenix_MKDS-3-2-5.08_1x02_P5.08mm_Horizontal"
Arduino :Module:Arduino_Nano".

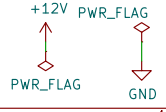

Sheet: /		
File: exerciceRoutage.kicad_sch		
Title:		
Size: A4	Date:	**Rev:**
KiCad E.D.A. kicad 6.0.3		Id: 1/1